Poulies synchrones - Profil Polychain GT, 14MPCZ038-020MG



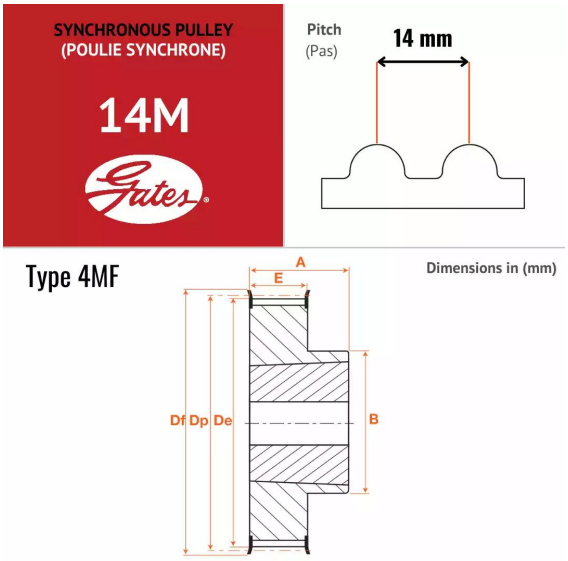

Description

Poulies synchrones - Profil Polychain GT - A moyeu amovible
en Fonte, référence 14MPCZ038-020MG. Poulie de section 14M avec 38 dents.

Détails du produit

Détails du produit

Def (mm)	0
Dp (mm)	0
De (mm)	0
Diam int. (mm)	0
B (mm)	0
C (mm)	0
E (mm)	0