Accouplements à denture - Manchons, ACGF14EN

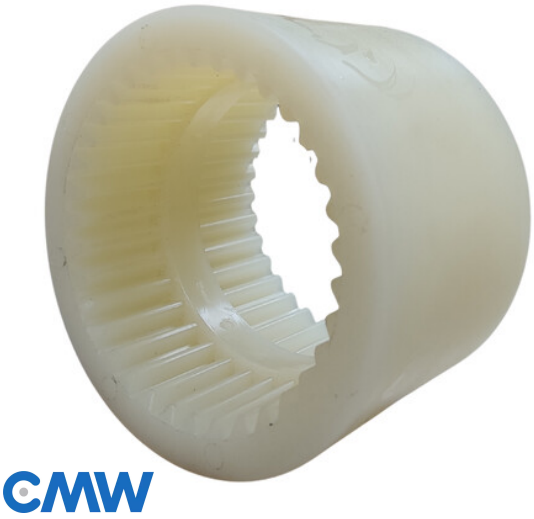

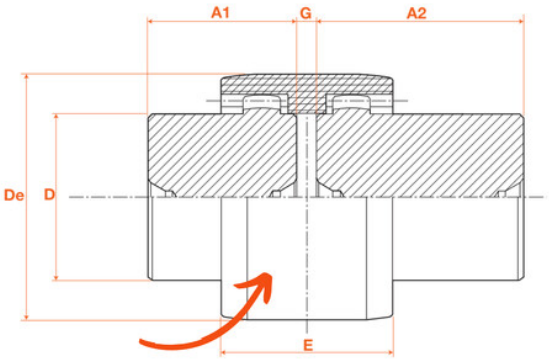

Description

Accouplements à denture - Manchons, référence ACGF14EN

Détails du produit