Accouplements à denture - Manchons, ACGF19EN

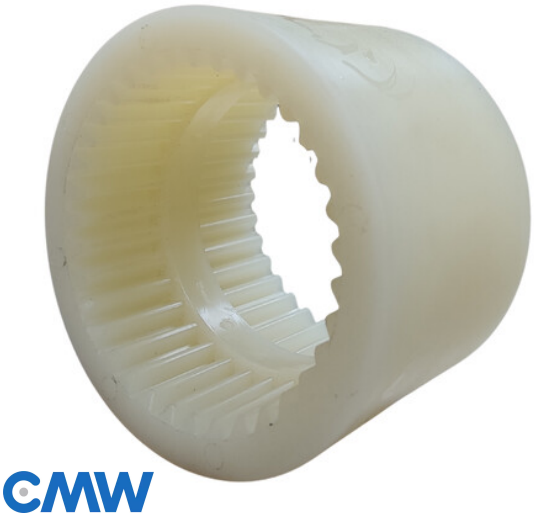

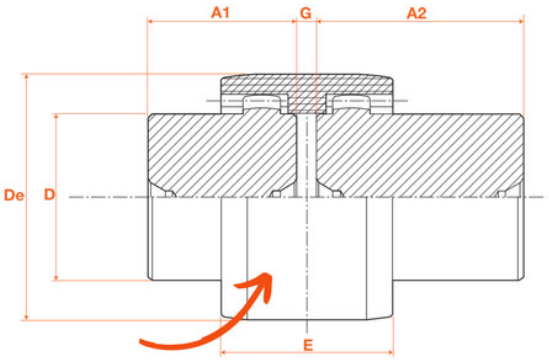

Description

Accouplements à denture - Manchons, référence ACGF19EN

Détails du produit