Accouplements à denture - Manchons, ACGF28EN

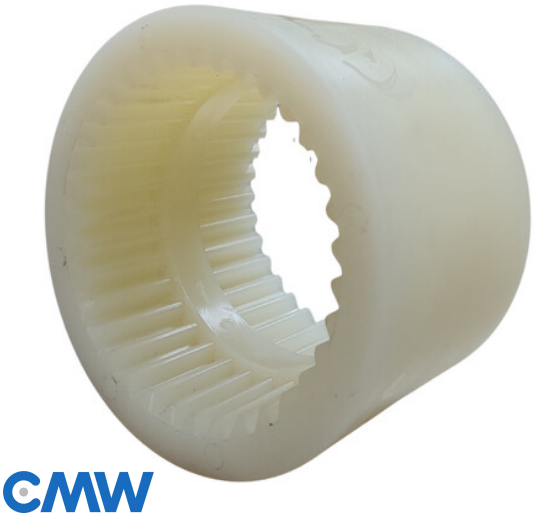

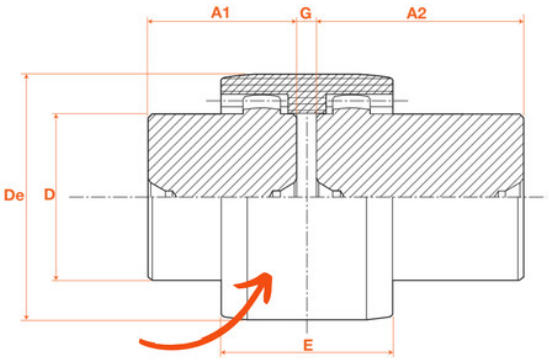

Description

Accouplements à denture - Manchons, référence ACGF28EN

Détails du produit