Accouplements à denture - Manchons, ACGF32EN

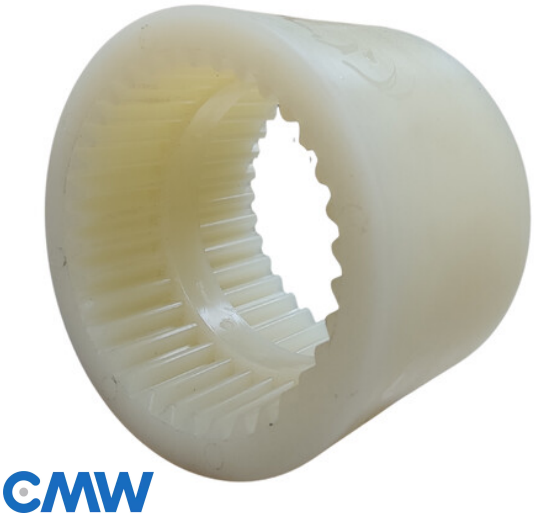

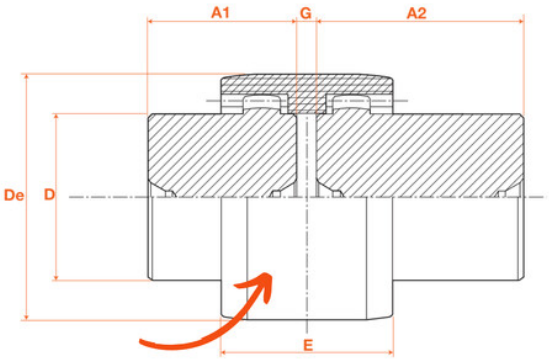

Description

Accouplements à denture - Manchons, référence ACGF32EN

Détails du produit