Accouplements à denture - Manchons, ACGF38EN

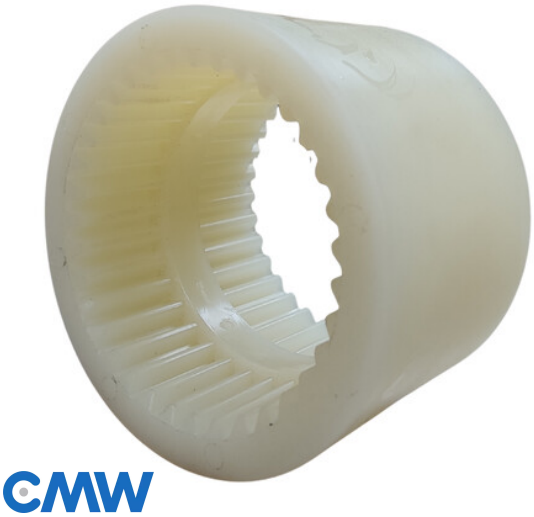

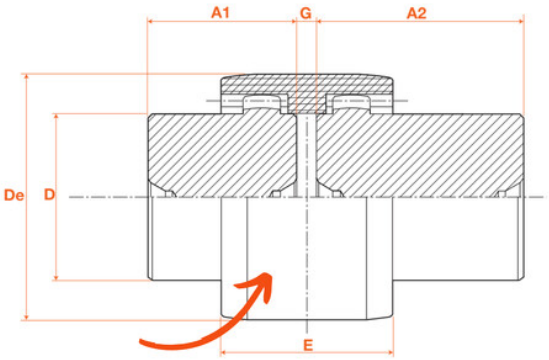

Description

Accouplements à denture - Manchons, référence ACGF38EN

Détails du produit