Accouplements à denture - Manchons, ACGF42EN

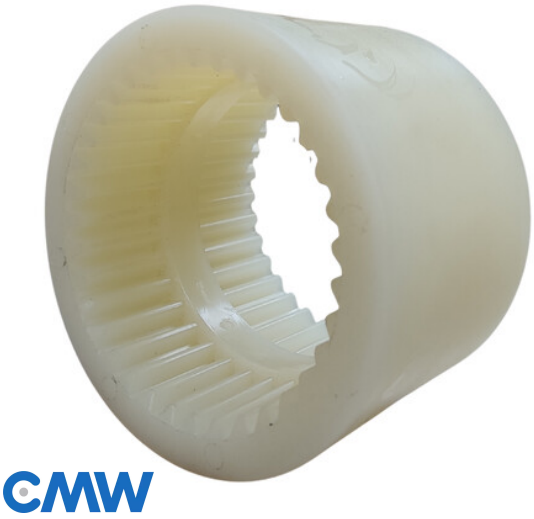

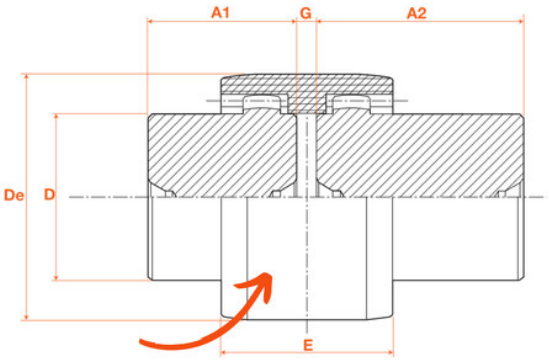

Description

Accouplements à denture - Manchons, référence ACGF42EN

Détails du produit