Paliers auto-aligneurs, ASPF204N



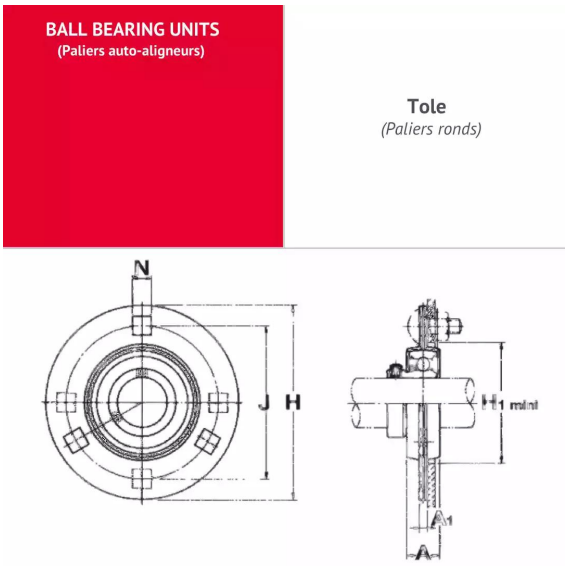

Description

Paliers auto-aligneurs Rond en Tole, Référence ASPF204N. Série ASPF. Bague courte, serrage effectué par Vis pointeau.

Détails du produit

Détails du produit

Diam int. (mm)	20
L (mm)	0
L1 (mm)	0
L2 (mm)	0
H (mm)	90.5
H1 (mm)	0
J max.	0
J min.	0
J (mm)	71.5
N (mm)	8.7
A1 (mm)	4
A2 (mm)	0