Douilles à aiguilles, BA47ZOHK



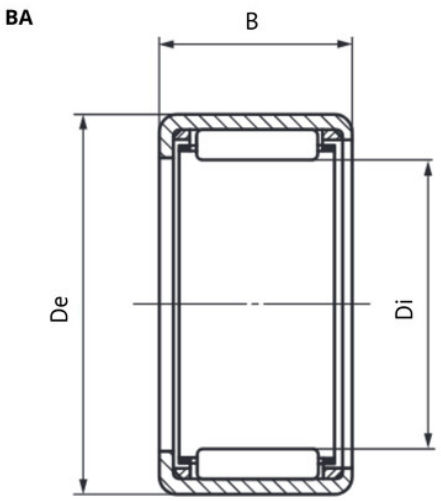

Description

Douilles à aiguilles Bosnie-Herzégovine, Référence BA47ZOHK.

Détails du produit

Détails du produit

Diam int. (mm)	6.35
De (mm)	11.112
B (mm)	11.13