Douilles à aiguilles, BAM45K



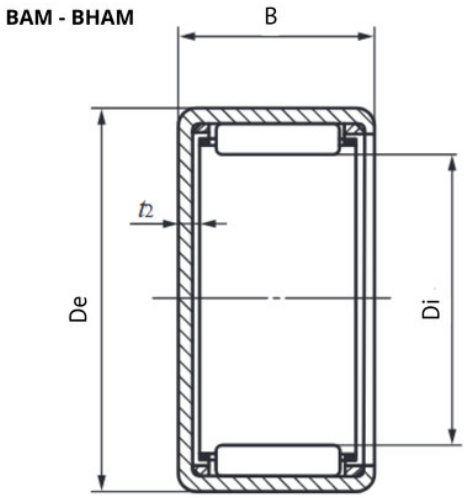

Description

Douilles à aiguilles BAM, Référence BAM45K.

Détails du produit

Détails du produit

Diam int. (mm)	6.35
De (mm)	11.112
B (mm)	7.92