Douilles à aiguilles, BAM59K



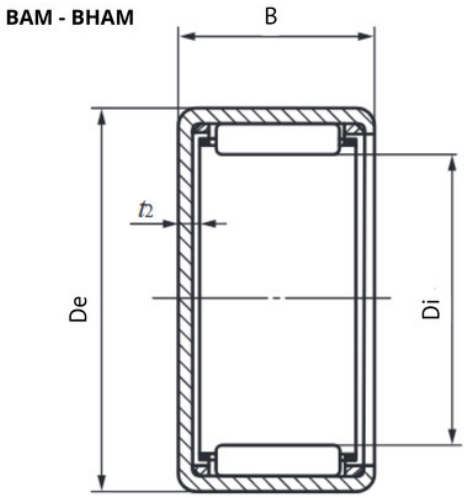

Description

Douilles à aiguilles BAM, Référence BAM59K.

Détails du produit

Détails du produit

Diam int. (mm)	7.938
De (mm)	12.7
B (mm)	14.27