Cardans simples alésés, CARME06X13X040SAL



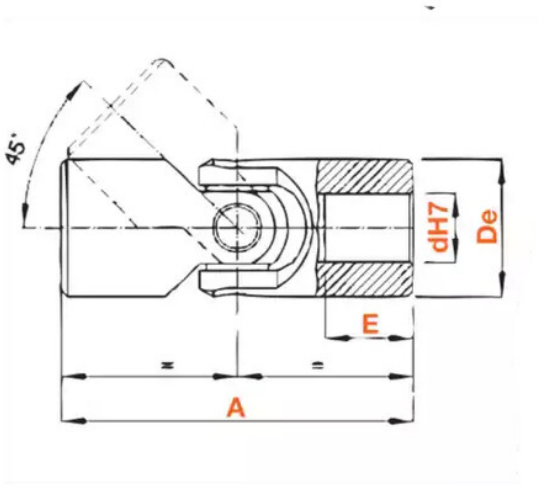

Description

Joints de cardans - Cardans simples alésés en Acier, référence CARME06X13X040SAL avec diamètre extérieur de 13 mm.

Détails du produit

Détails du produit

Diam int. (mm)	6
De (mm)	13
D1 (mm)	0
E (mm)	13
L4 (mm)	0
L1 (mm)	0
S (mm)	0