Cardans simples alésés, CARME08X16X040SAL



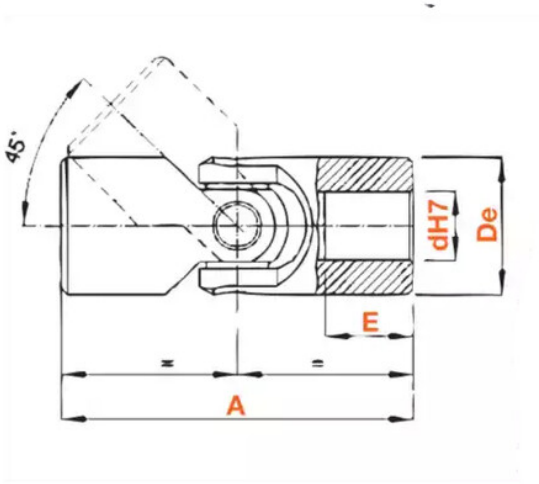

Description

Joints de cardans - Cardans simples alésés en Acier, référence CARME08X16X040SAL avec diamètre extérieur de 16 mm.

Détails du produit

Détails du produit

Diam int. (mm)	8
De (mm)	16
D1 (mm)	0
E (mm)	10
L4 (mm)	0
L1 (mm)	0
S (mm)	0