# Cardans simples alésés / montage rapide, CARME10X20X01150RAL



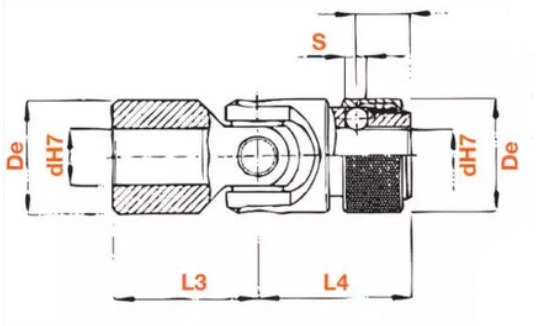


## Description

Joints de cardans - Cardans simples alésés / montage rapide en Acier, référence CARME10X20X01150RAL avec diamètre extérieur de 20 mm.

## Détails du produit

## Détails du produit

| | |
|---|---|
| Diam int. (mm) | 10 |
| De (mm) | 20 |
| D1 (mm) | 8.7 |
| E (mm) | 17 |
| L4 (mm) | 0 |
| L1 (mm) | 11.5 |
| S (mm) | 4 |