Cardans simples alésés, CARME10X22X050SAL



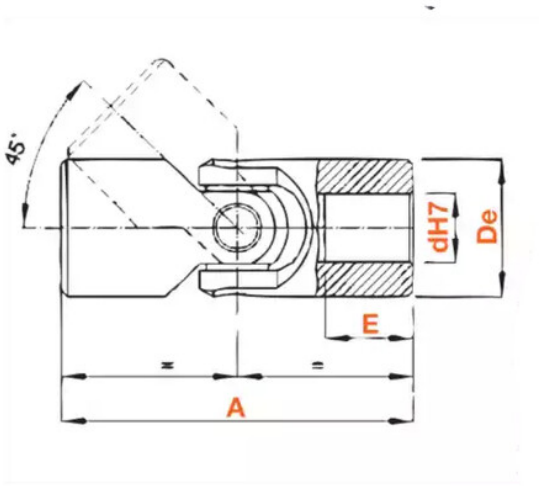

Description

Joints de cardans - Cardans simples alésés en Acier, référence CARME10X22X050SAL avec diamètre extérieur de 22 mm.

Détails du produit

Détails du produit

Diam int. (mm)	10
De (mm)	22
D1 (mm)	0
E (mm)	12
L4 (mm)	0
L1 (mm)	0
S (mm)	0