Cardans simples alésés, CARME12X25X074SAL



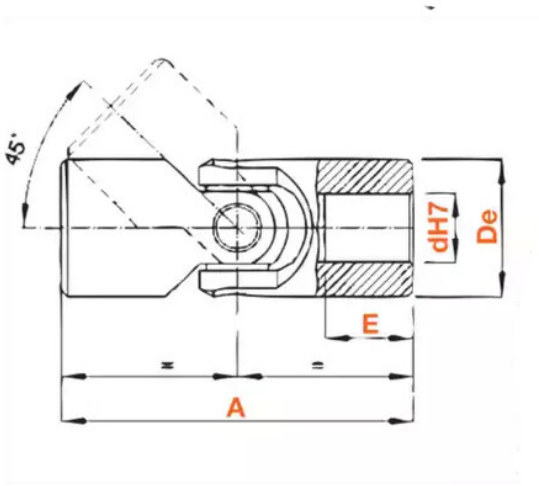

Description

Joints de cardans - Cardans simples alésés en Acier, référence CARME12X25X074SAL avec diamètre extérieur de 25 mm.

Détails du produit

Détails du produit

Diam int. (mm)	12
De (mm)	25
D1 (mm)	0
E (mm)	14
L4 (mm)	0
L1 (mm)	0
S (mm)	0