Cardans simples alésés / montage rapide, CARME14X29X01350RAL



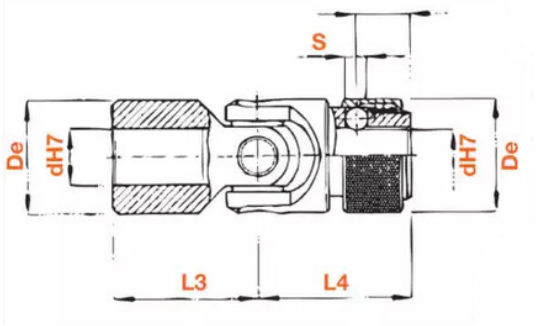

Description

Joints de cardans - Cardans simples alésés / montage rapide en Acier, référence CARME14X29X01350RAL avec diamètre extérieur de 29 mm.

Détails du produit

Détails du produit

Diam int. (mm)	14
De (mm)	29
D1 (mm)	13
E (mm)	21
L4 (mm)	0
L1 (mm)	13.5
S (mm)	4