Cardans simples alésés, CARME14X29X060SAL



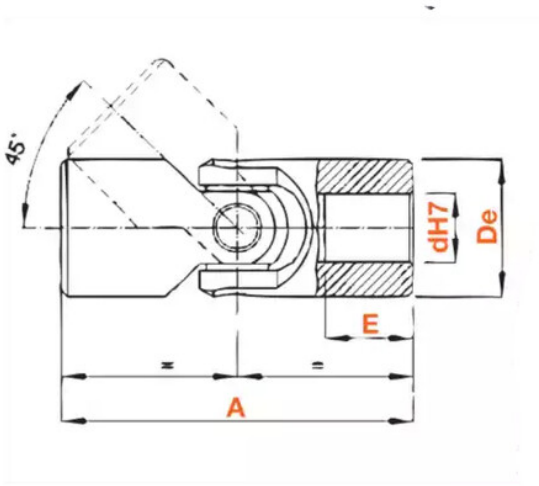

Description

Joints de cardans - Cardans simples alésés en Acier, référence CARME14X29X060SAL avec diamètre extérieur de 29 mm.

Détails du produit

Détails du produit

Diam int. (mm)	14
De (mm)	29
D1 (mm)	0
E (mm)	17
L4 (mm)	0
L1 (mm)	0
S (mm)	0