Galets de came, CF3BUUK



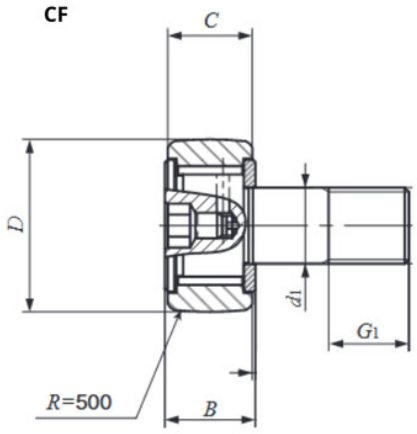

Description

Galets de came CF, Référence CF3BUUK.

Détails du produit

Détails du produit

Diam int. (mm)	3
De (mm)	10
B (mm)	4