Roulements à rouleaux croisés, CRB11020UUC1K



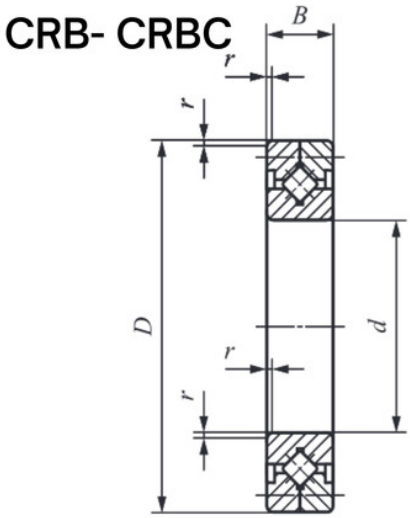

Description

Roulements à rouleaux croisés CRB, Référence CRB11020UUC1K.

Détails du produit

Détails du produit

De (mm)	160
Diam int. (mm)	110
B (mm)	20