Roulements à rouleaux croisés, CRB14025UUC1K



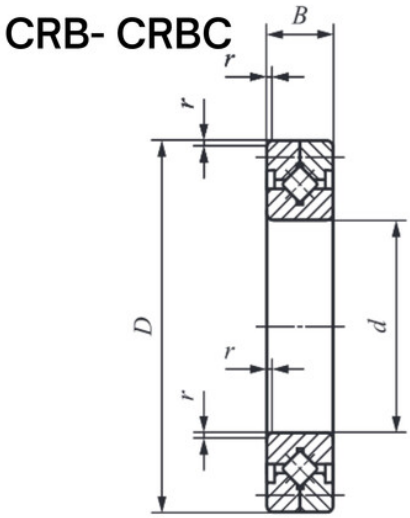

Description

Roulements à rouleaux croisés CRB, Référence CRB14025UUC1K.

Détails du produit

Détails du produit

De (mm)	200
Diam int. (mm)	140
B (mm)	25