Roulements à rouleaux croisés, CRB15025UUC1K



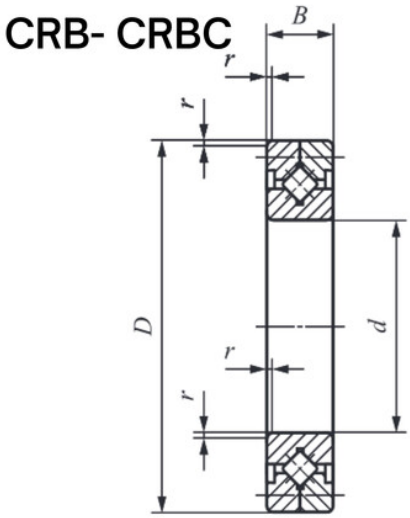

Description

Roulements à rouleaux croisés CRB, Référence CRB15025UUC1K.

Détails du produit

Détails du produit

De (mm)	210
Diam int. (mm)	150
B (mm)	25