CMW - Chaines de transmission standard, Double denture en Acier, Pas de 8 mm. Norme ISO 05B-2.



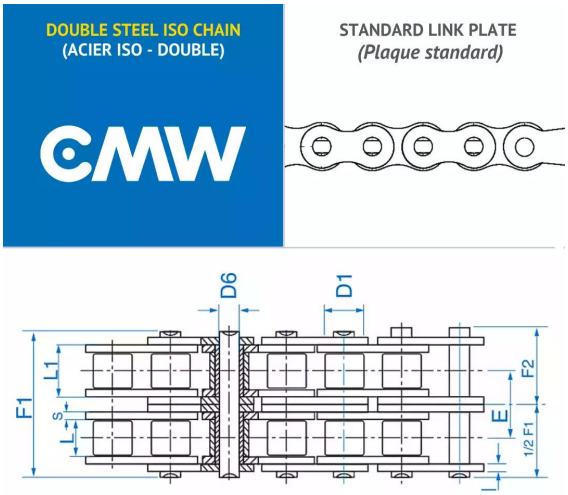

Description

Chaines 05B-2, référence CRD080. Double denture.

La chaîne CMW est conçue en acier avec haute limite élastique et pré lubrifiée en usine, permettant une application directe du produit.

Excellente tenue à la fatigue et à l'usure, due aux très faibles tolérances de fabrication des éléments constitutifs de la chaîne, de la qualité des aciers et du traitement thermique.

Chaînes emballées par rouleau de 5m avec attache rapide.

Maillons correspondant au type Chaines.

Détails du produit

Détails du produit

Pas métrique (mm)	8
Largeur intérieure (L)	3
Largeur maillon (L1)	4.77
Ø Rouleau pour chaine (D1)	5
Ø Axe (D6)	2.31

H (mm)	7.2
S (mm)	0.8
S1 (mm)	0.8
E (mm)	5.64
F1 (mm)	14.3