CMW - Chaines de transmission - Plaque droites, Simple denture en Inox, Pas de 19.05 mm. Norme ISO 12B-1.



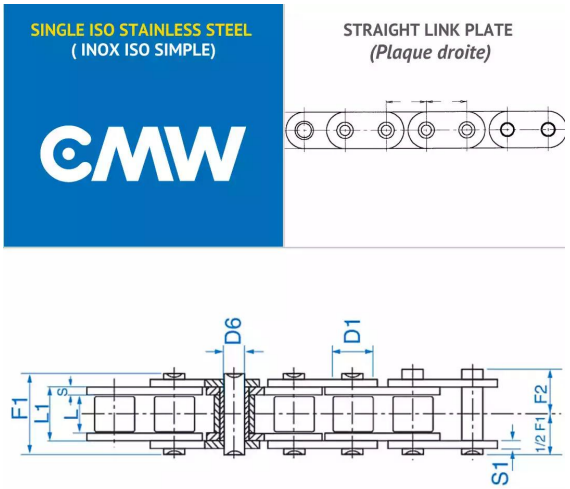

CMW

Description

Chaines 12B-1, référence CRS190PDI. Simple denture.
(Chaines emballées par rouleau de 5 mètres avec attache rapide).

La chaîne CMW est conçue en acier avec haute limite élastique et pré lubrifiée en usine, permettant une application directe du produit.

Excellente tenue à la fatigue et à l'usure, due aux très faibles tolérances de fabrication des éléments constitutifs de la chaîne, de la qualité des aciers et du traitement thermique.

Chaînes emballées par rouleau de 5m avec attache rapide.

Maillons correspondant au type Chaines.

Détails du produit

Détails du produit

Pas métrique (mm)	19.05
Pas impérial (pouce)	3/4 In
Largeur intérieure (L)	11.68
Largeur maillon (L1)	15.62

Ø Rouleau pour chaine (D1)	12.07
Ø Axe (D6)	5.72
H (mm)	15.5
S (mm)	1.8
S1 (mm)	1.8
E (mm)	0
F1 (mm)	22.7