CMW - Chaines de transmission - Axes goupillés, Simple denture en Acier, Pas de 38.1 mm. Norme ASA ASA 120-1.



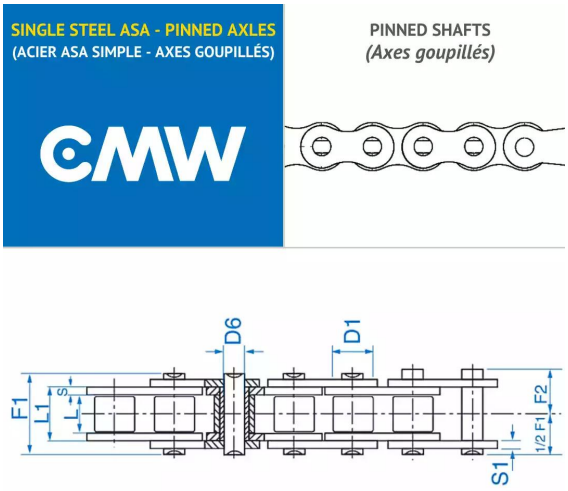

Description

Chaines ASA 120-1, référence CRS381DA. Simple denture.
(Chaines emballées par rouleau de 5 mètres avec attache rapide).

La chaîne CMW est conçue en acier avec haute limite élastique et pré lubrifiée en usine, permettant une application directe du produit.

Excellente tenue à la fatigue et à l'usure, due aux très faibles tolérances de fabrication des éléments constitutifs de la chaîne, de la qualité des aciers et du traitement thermique.

Détails du produit

Détails du produit

Pas métrique (mm)	38.1
Pas impérial (pouce)	1 In 1/2
Largeur intérieure (L)	25.22
Largeur maillon (L1)	35.3
Ø Rouleau pour chaine (D1)	22.23
Ø Axe (D6)	11.1
H (mm)	35
S (mm)	5

S1 (mm)	5
E (mm)	0
F1 (mm)	50.8