Disques pré alésés, DQSI050016



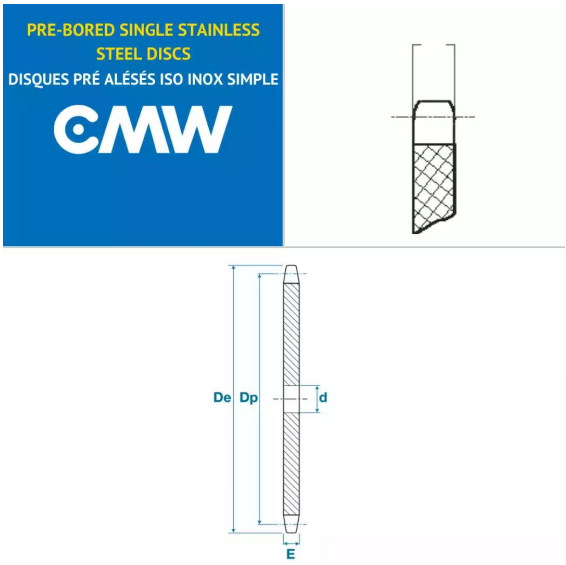

Description

Disques pré alésés 03B1, référence DQSI050016. Simple denture, Disques de transmission avec un pas de 5 mm, 16 dents.

Détails du produit

Détails du produit

Diam int. (mm)	0
Dp (mm)	0
De (mm)	0
B (mm)	0
E (mm)	0
E1 (mm)	0