Paliers auto-aligneurs, EWFC209N



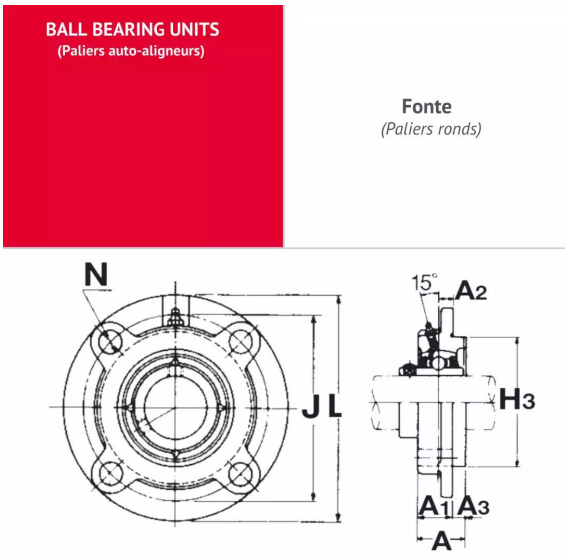

Description

Paliers auto-aligneurs Rond en Fonte, Référence EWFC209N. Série UELFC. Bague longue, serrage effectué par Collier excentrique.

Détails du produit

Détails du produit

Diam int. (mm)	45
L (mm)	0
L1 (mm)	0
L2 (mm)	0
H (mm)	0
H1 (mm)	0
J max.	0
J min.	0
J (mm)	0
N (mm)	0
A1 (mm)	0
A2 (mm)	0