Guides pour chaines, GC-KR10B1

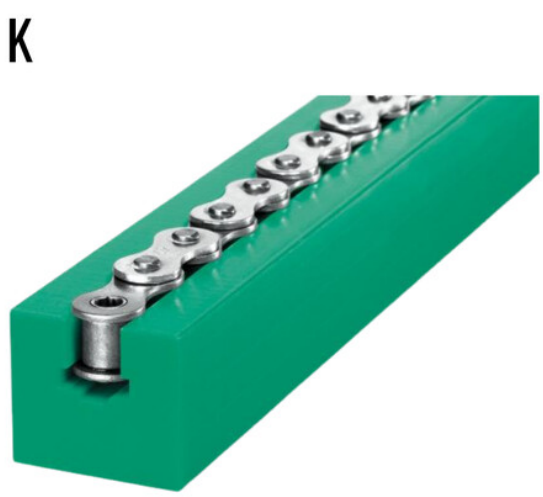

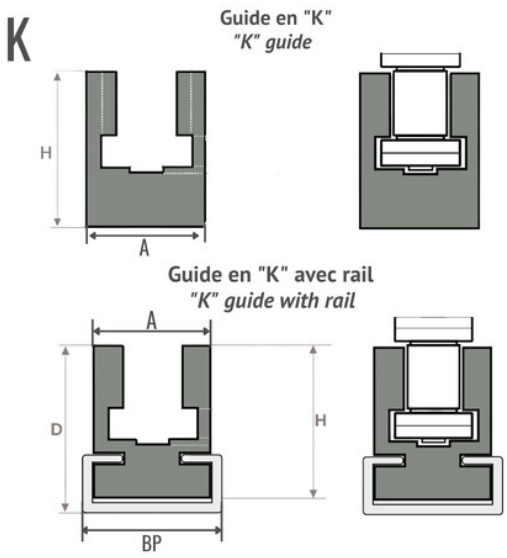

Description

Guides pour chaines, référence GC-KR10B1 en Polyéthylène d'une longueur de 2000 de profil Profil K pour chaîne de type 10B1.

Détails du produit

Détails du produit

Longueur (mm)	2000
A (mm)	24
H (mm)	27.5
BP (mm)	28
D (mm)	0