Guides pour chaines, GC-KR16B1

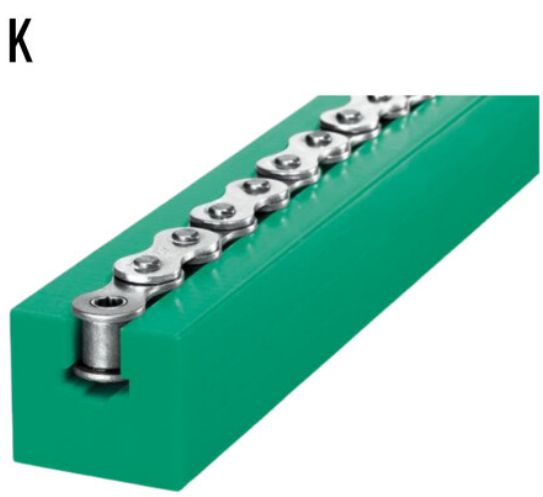

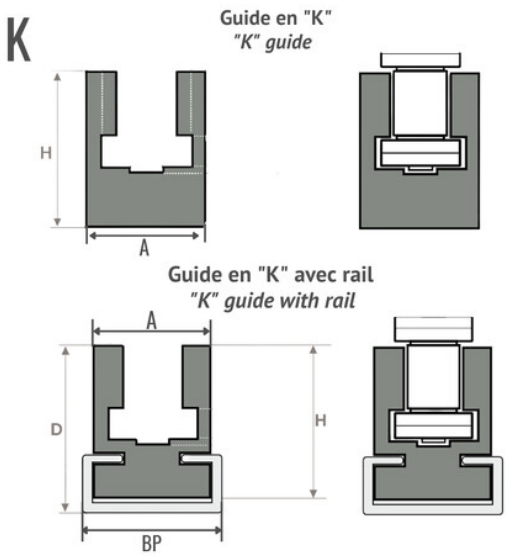

Description

Guides pour chaines, référence GC-KR16B1 en Polyéthylène d'une longueur de 2000 de profil Profil K pour chaîne de type 16B1.

Détails du produit

Détails du produit

Longueur (mm)	2000
A (mm)	38
H (mm)	45
BP (mm)	38
D (mm)	0