Bague intérieure, IRT815K



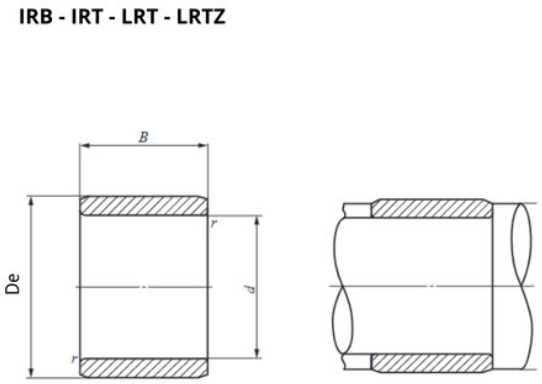

Description

Bague intérieure IRT, Référence IRT815K.

Détails du produit