# Paliers auto-aligneurs, MFC100N




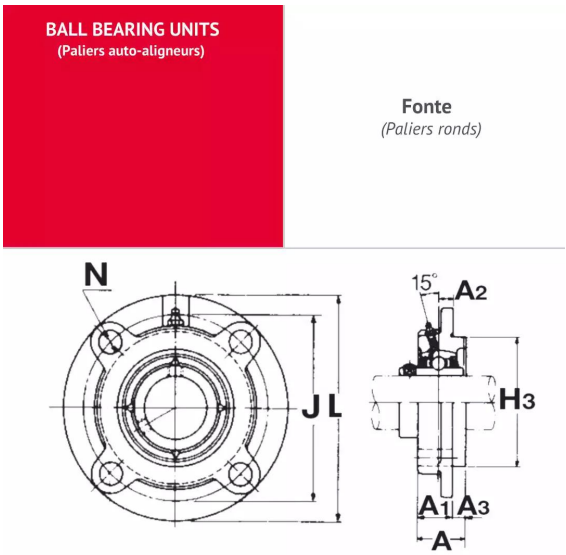


## Description

Paliers auto-aligneurs Rond en Fonte, Référence MFC100N. Série MFC. Bague longue, serrage effectué par Vis pointeau.

## Détails du produit

## Détails du produit

| | |
|---|---|
| Diam int. (mm) | 100 |
| L (mm) | 298.4 |
| L1 (mm) | 0 |
| L2 (mm) | 0 |
| H (mm) | 228.6 |
| H1 (mm) | 0 |
| J max. | 0 |
| J min. | 0 |
| J (mm) | 260.35 |
| N (mm) | 0 |
| A1 (mm) | 88.9 |
| A2 (mm) | 0 |