Paliers auto-aligneurs, MFC1316N



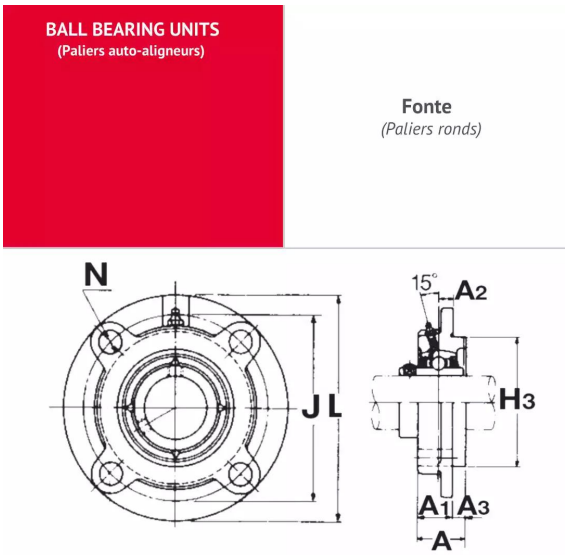

Description

Paliers auto-aligneurs Rond en Fonte, Référence MFC1316N. Série MFC. Bague longue, serrage effectué par Vis pointeau.

Détails du produit

Détails du produit

Diam int. (mm)	30.16
Di (pouce)	1in 3/16
L (mm)	127
L1 (mm)	0
L2 (mm)	0
H (mm)	85.72
H1 (mm)	0
J max.	0
J min.	0
J (mm)	104.78
N (mm)	0
A1 (mm)	33.32
A2 (mm)	0