Paliers auto-aligneurs, MFC1716N



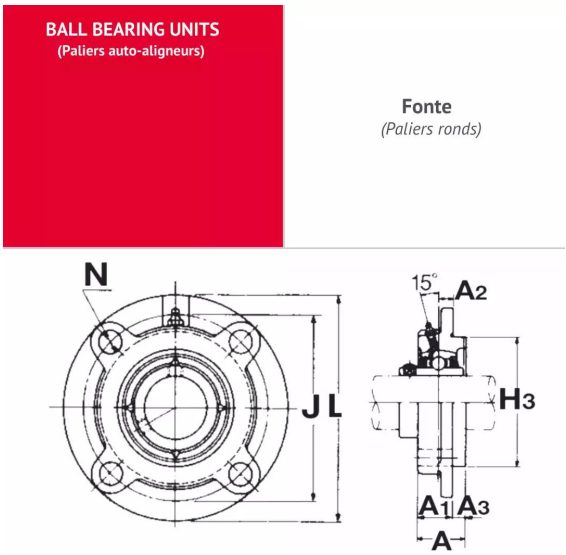

Description

Paliers auto-aligneurs Rond en Fonte, Référence MFC1716N. Série MFC. Bague longue, serrage effectué par Vis pointeau.

Détails du produit

Détails du produit

Diam int. (mm)	36.51
Di (pouce)	1in 7/16
L (mm)	133.4
L1 (mm)	0
L2 (mm)	0
H (mm)	92.07
H1 (mm)	0
J max.	0
J min.	0
J (mm)	111.12
N (mm)	0
A1 (mm)	38.1
A2 (mm)	0