Paliers auto-aligneurs, MFC212N



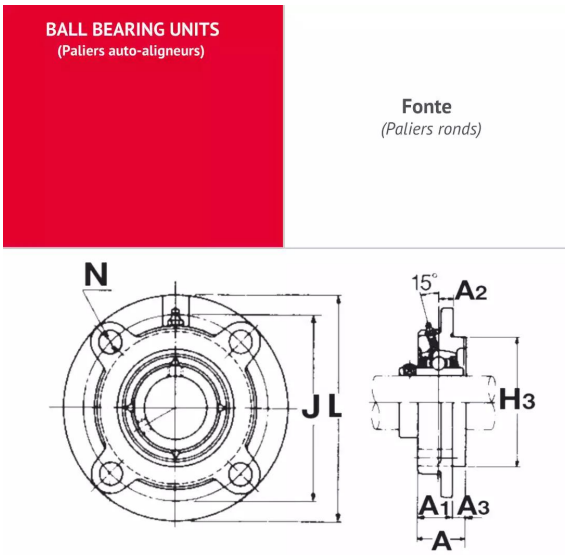

Description

Paliers auto-aligneurs Rond en Fonte, Référence MFC212N. Série MFC. Bague longue, serrage effectué par Vis pointeau.

Détails du produit

Détails du produit

Diam int. (mm)	63.5
Di (pouce)	2in 1/2
L (mm)	193.7
L1 (mm)	0
L2 (mm)	0
H (mm)	139.7
H1 (mm)	0
J max.	0
J min.	0
J (mm)	165.1
N (mm)	0
A1 (mm)	46.02
A2 (mm)	0