Paliers auto-aligneurs, MSF100N



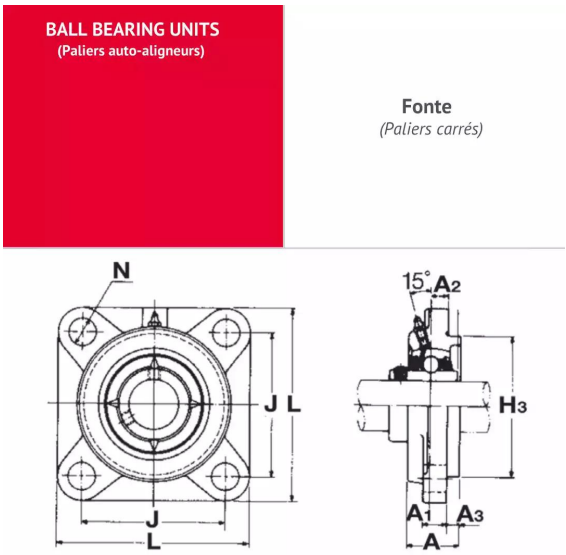

Description

Paliers auto-aligneurs Carré en Fonte, Référence MSF100N. Série MSF. Bague longue, serrage effectué par Vis pointeau.

Détails du produit

Détails du produit

Diam int. (mm)	100
L (mm)	267.5
L1 (mm)	0
L2 (mm)	0
H (mm)	235.5
H1 (mm)	0
H2 (mm)	0
J max.	0
J min.	0
J (mm)	211.12
N (mm)	0
A1 (mm)	126.95
A2 (mm)	0