Paliers auto-aligneurs, MSF11116N



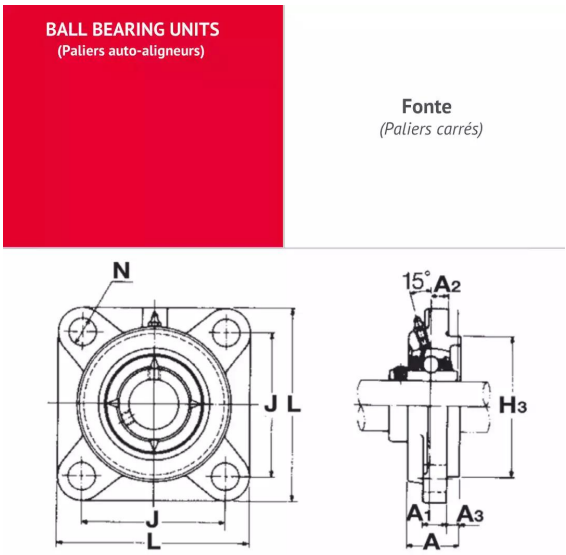

Description

Paliers auto-aligneurs Carré en Fonte, Référence MSF11116N. Série MSF. Bague longue, serrage effectué par Vis pointeau.

Détails du produit

Détails du produit

Diam int. (mm)	42.86
Di (pouce)	1in 11/16
L (mm)	142.9
L1 (mm)	0
L2 (mm)	0
H (mm)	115.9
H1 (mm)	0
H2 (mm)	0
J max.	0
J min.	0
J (mm)	111
N (mm)	0
A1 (mm)	60.53
A2 (mm)	0