Paliers auto-aligneurs, MSF1N



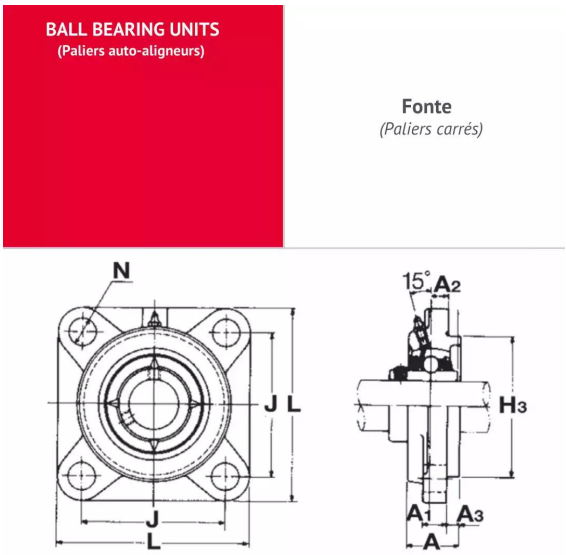

Description

Paliers auto-aligneurs Carré en Fonte, Référence MSF1N. Série MSF. Bague longue, serrage effectué par Vis pointeau.

Détails du produit

Détails du produit

Diam int. (mm)	25.4
Di (pouce)	1in
L (mm)	108
L1 (mm)	0
L2 (mm)	0
H (mm)	82.6
H1 (mm)	0
H2 (mm)	0
J max.	0
J min.	0
J (mm)	82.5
N (mm)	0
A1 (mm)	42.21
A2 (mm)	0