Paliers auto-aligneurs, MSF21116N



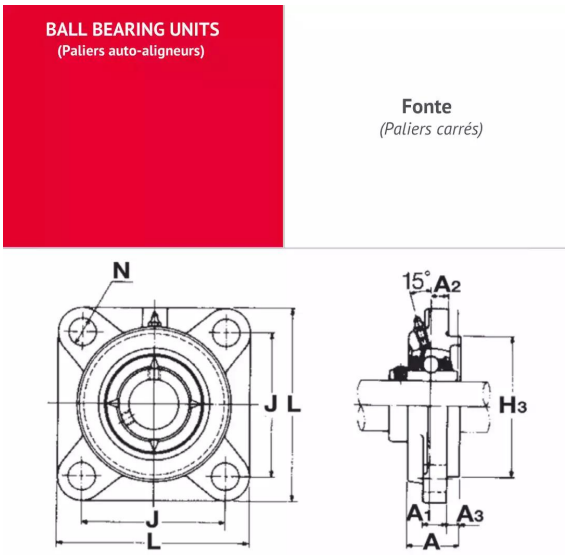

Description

Paliers auto-aligneurs Carré en Fonte, Référence MSF21116N. Série MSF. Bague longue, serrage effectué par Vis pointeau.

Détails du produit

Détails du produit

Diam int. (mm)	68.26
Di (pouce)	2in 11/16
L (mm)	196.5
L1 (mm)	0
L2 (mm)	0
H (mm)	158.5
H1 (mm)	0
H2 (mm)	0
J max.	0
J min.	0
J (mm)	152.4
N (mm)	0
A1 (mm)	80.9
A2 (mm)	0