Moyeux amovibles, MX1008018



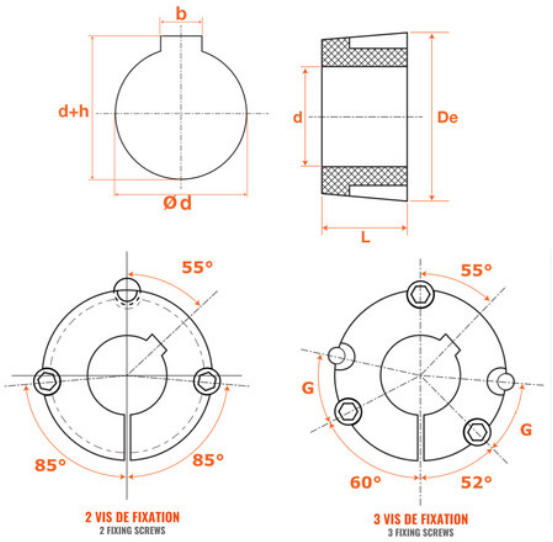

Description

Moyeux amovibles en Fonte, référence MX1008018, avec cotes Metrique.

Détails du produit

Détails du produit

Type cote	Metrique
Diam int. (mm)	18
De (mm)	35
L (mm)	22.2
h (mm)	2.8
b (mm)	6