Moyeux amovibles, MX1008238



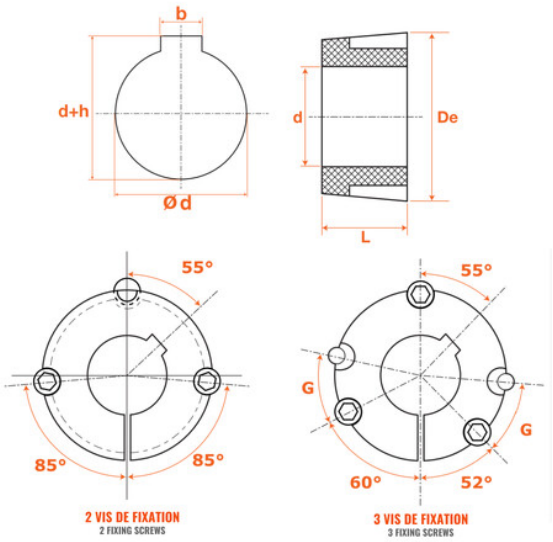

Description

Moyeux amovibles en Fonte, référence MX1008238, avec cotes Impérial.

Détails du produit

Détails du produit

Type cote	Impérial
Diam int. (mm)	23.81
Di (pouce)	15/16 in
De (mm)	35
L (mm)	22.2
L (pouce)	7/8 in
h (mm)	3.18
ARTICLE_PETIT_H_IMP	1/8 in
b (mm)	6.35