Moyeux amovibles, MX1108014



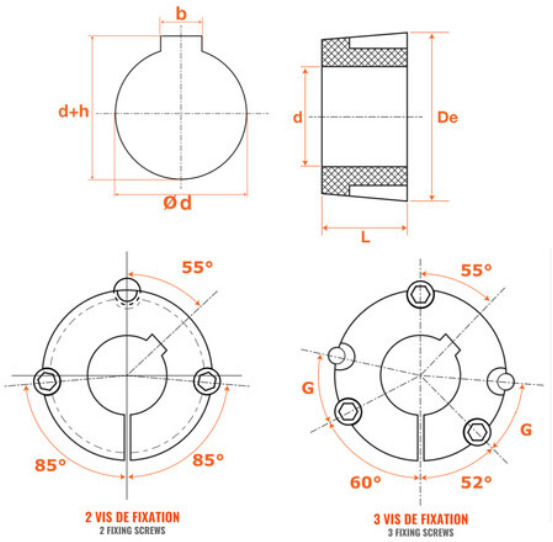

Description

Moyeux amovibles en Fonte, référence MX1108014, avec cotes Metrique.

Détails du produit

Détails du produit

Type cote	Metrique
Diam int. (mm)	14
De (mm)	38
L (mm)	22.2
h (mm)	2.3
b (mm)	5