Galets suiveurs, NART5RK



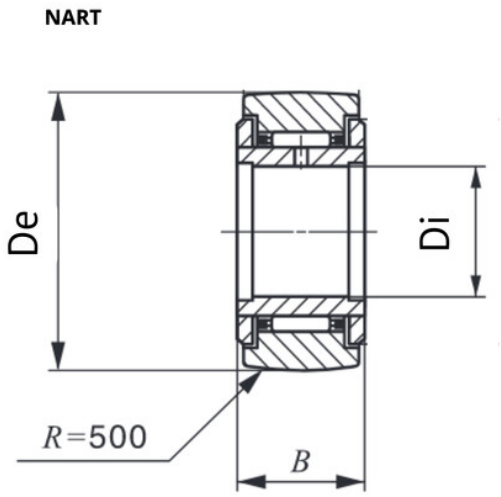

Description

Galets suiveurs NART, Référence NART5RK.

Détails du produit

Détails du produit

Diam int. (mm)	5
De (mm)	16
B (mm)	12