Galets suiveurs, NART5VRK



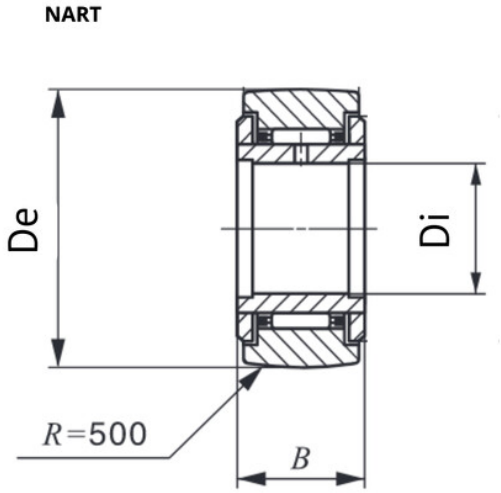

Description

Galets suiveurs NART, Référence NART5VRK.

Détails du produit

Détails du produit

Diam int. (mm)	5
De (mm)	16
B (mm)	12