Galets suiveurs, NART6UURK



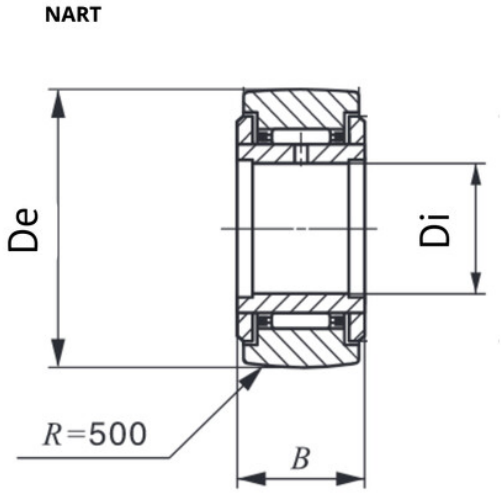

Description

Galets suiveurs NART, Référence NART6UURK.

Détails du produit

Détails du produit

Diam int. (mm)	6
De (mm)	19
B (mm)	12