Galets suiveurs, NART8RK



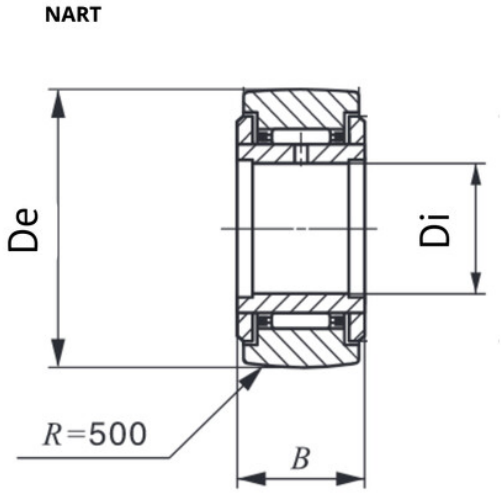

Description

Galets suiveurs NART, Référence NART8RK.

Détails du produit

Détails du produit

Diam int. (mm)	8
De (mm)	24
B (mm)	15