Galets suiveurs, NAST6K



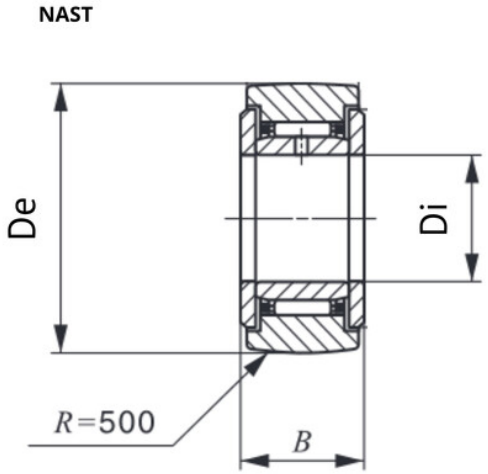

Description

Galets suiveurs NAST, Référence NAST6K.

Détails du produit

Détails du produit

Diam int. (mm)	6
De (mm)	19
B (mm)	10