Galets suiveurs, NAST8ZZRK



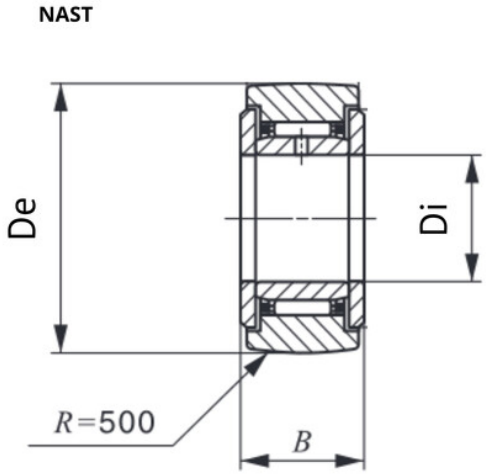

Description

Galets suiveurs NAST, Référence NAST8ZZRK.

Détails du produit

Détails du produit

Diam int. (mm)	8
De (mm)	24
B (mm)	14