Roulements à aiguilles combinés, NATA5902K

NBXI



NBXI

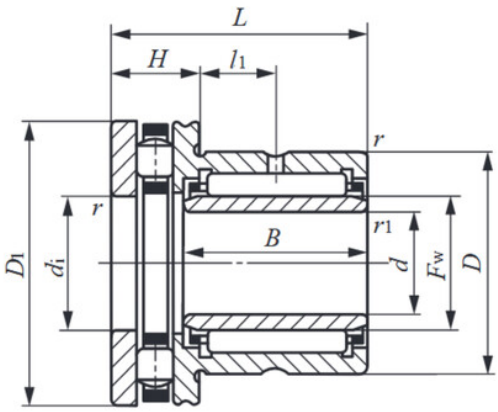

Description

Roulements à aiguilles combinés NATA, Référence NATA5902K.

Détails du produit

Détails du produit

Diam int. (mm)	15
De (mm)	20
B (mm)	28