Roulements à aiguilles combinés, NAX1523ZK

NBX



NBX

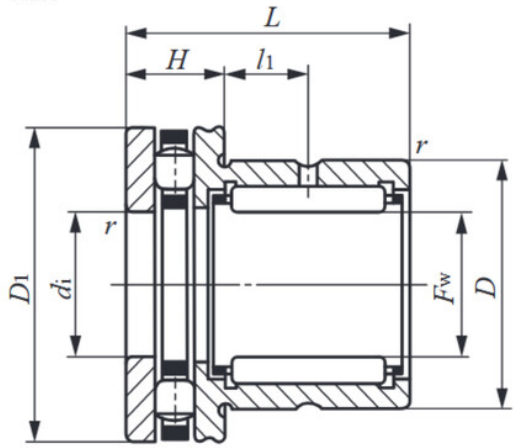

Description

Roulements à aiguilles combinés NAX, Référence NAX1523ZK.

Détails du produit

Détails du produit

Diam int. (mm)	15
De (mm)	24
B (mm)	28