Roulements à aiguilles combinés, NAX1725K



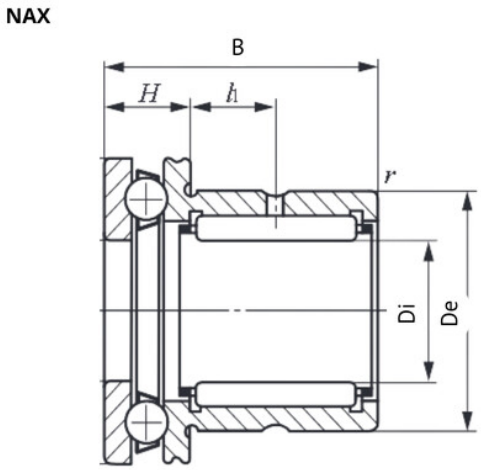

Description

Roulements à aiguilles combinés NAX, Référence NAX1725K.

Détails du produit

Détails du produit

Diam int. (mm)	17
De (mm)	26
B (mm)	30